技改信息			
版本	技改通知号	签字	日期
00			

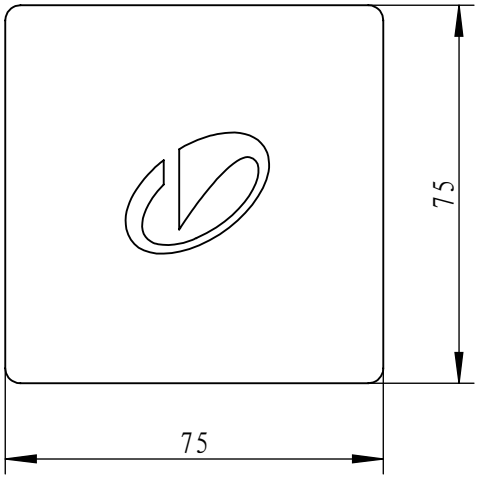

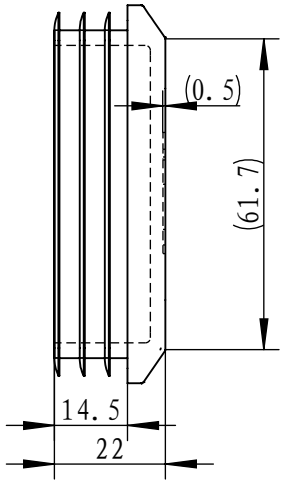

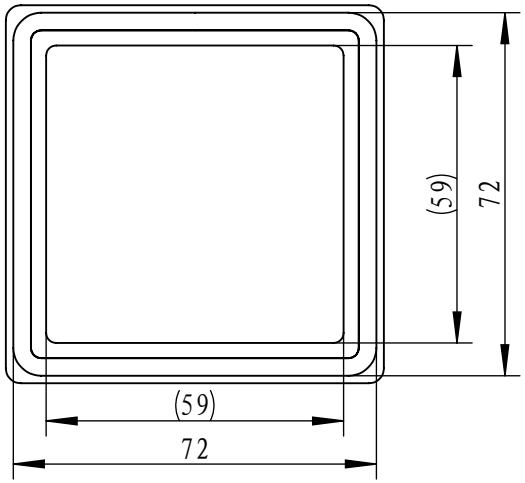

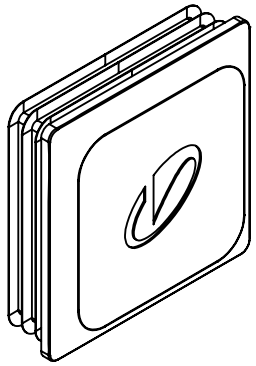

技术要求:

1. 零件体积: 35立方厘米。
2. 材料: PE, 硬度:邵氏A 80±5,满足94-HB阻燃要求。
3. 颜色: 黑色。
4. 成型方式: 注塑
   成型最大误差: 0.25mm;
   成型最大毛边: 0.25mm。
5. I级装饰面，无明显的影响结构和外观的收缩变形。
6. 纹理 MT-11010 。
7. 拔模斜度: 1）所有外侧表面 1° 。
   2）所有内侧肋边和凸起均为 0.5° 。
   3）除非特别指定，所有拔模斜度均为单面。
8. 除非特别指定，所有尺寸都不带拔模斜度。
9. 未注圆角: R0.3，未注尺寸参考3D模型图。
10. 未注公差: 按最新版本《未标注公差范围管理规定》执行。
11. 环保要求: 按照最新版本《有害物质控制要求》及产品提示执行。

设计	张普权	2025/7/18	材料: PE			三柏硕健康科技	
标准化	侯卫艳	2025/7/18	版幅	比例	版本	名称:	管塞
审核	李思刚	2025/7/18	A4	1:1.5	00		
工艺			视图: 第一视角		第1张	图号:	ST56112
批准	李涛	2025/7/18	单台用量:		共1张		